10*

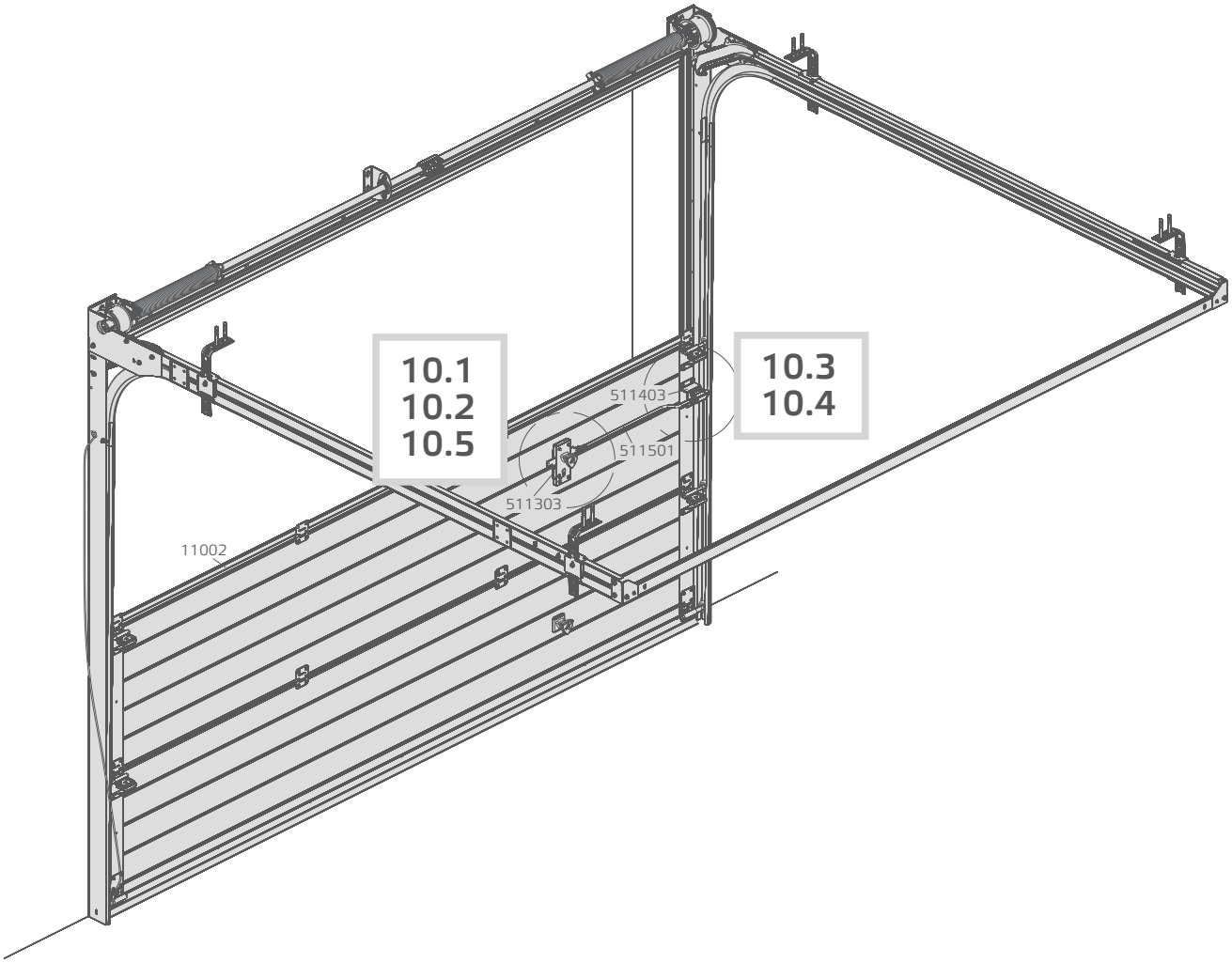
10.1
10.2
10.5
10.3
10.4
511403
511501
511303
11002

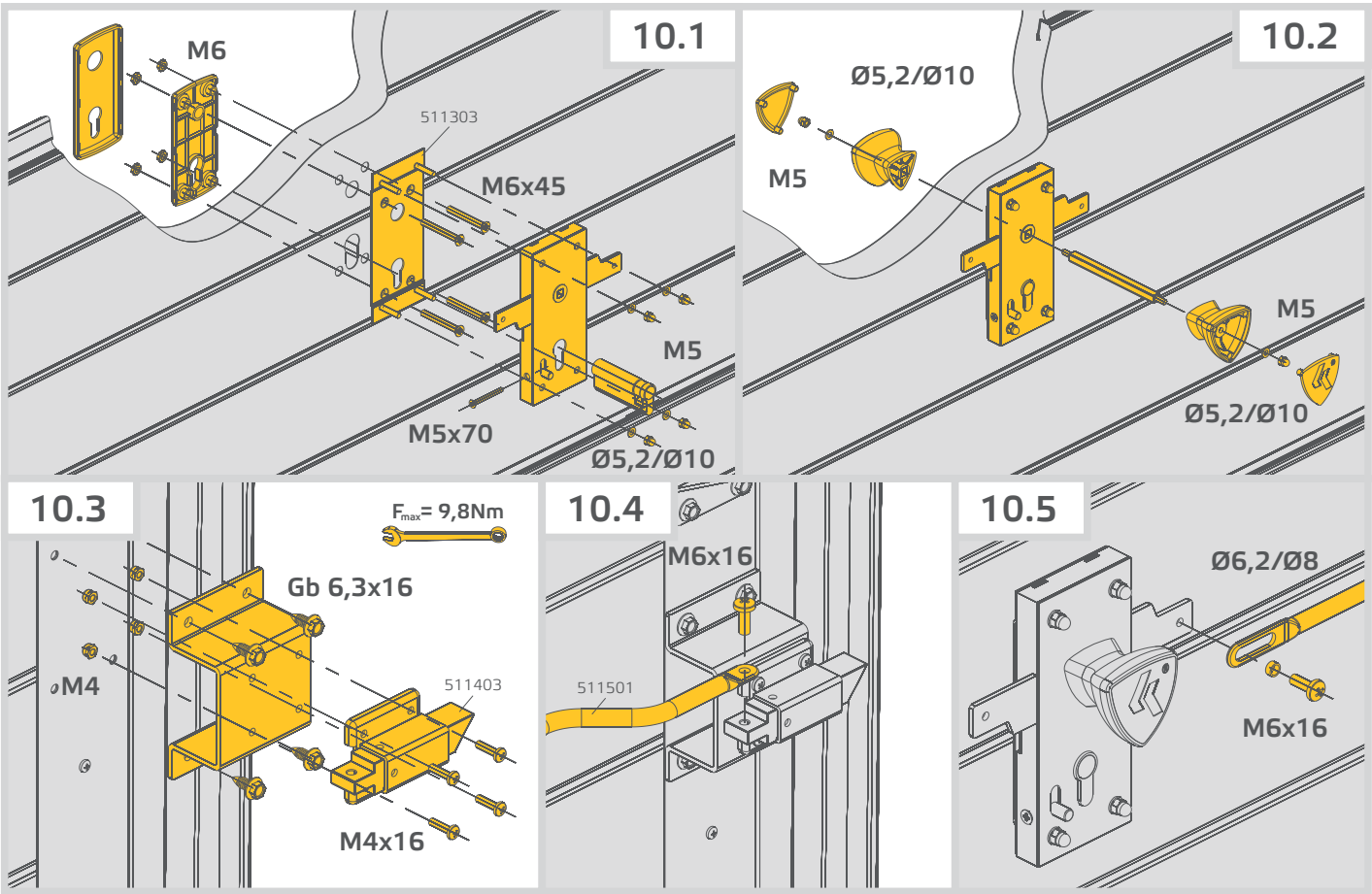
10.1
M6
511303
M6x45
M5
M5x70
Ø5,2/Ø10
10.2
Ø5,2/Ø10
M5
M5
Ø5,2/Ø10
10.3
F_{max}= 9,8Nm
Gb 6,3x16
M4
511403
M4x16
10.4
M6x16
511501
10.5
Ø6,2/Ø8
M6x16

11*

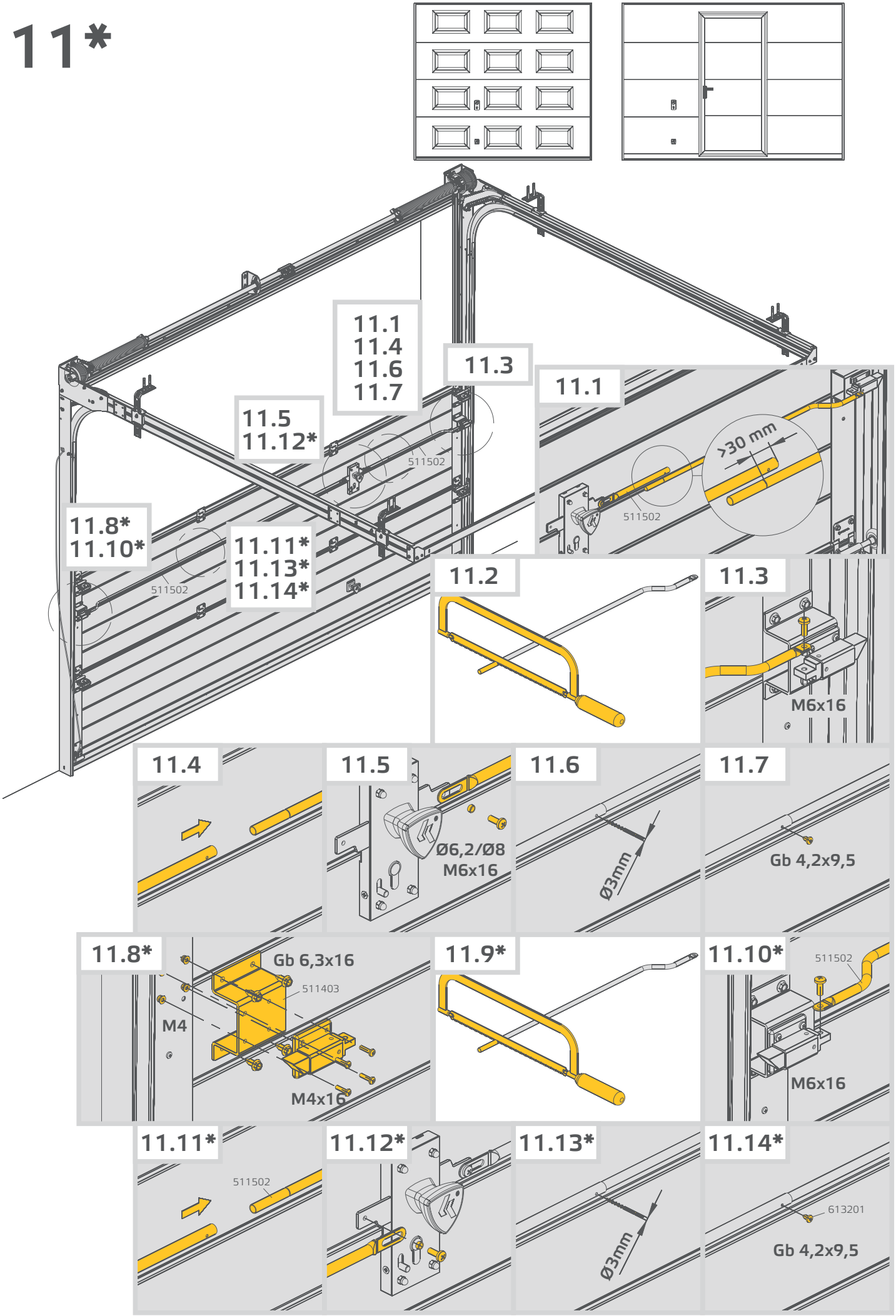
11.1
11.4
11.6
11.7
11.3
11.5
11.12*
511502
11.8*
11.10*
511502
11.11*
11.13*
11.14*
11.1
>30 mm
511502
11.2
11.3
M6x16
11.4
11.5
Ø6,2/Ø8
M6x16
11.6
Ø3mm
11.7
Gb 4,2x9,5
11.8*
Gb 6,3x16
511403
M4
M4x16
11.9*
11.10*
511502
M6x16
11.11*
511502
11.12*
11.13*
Ø3mm
11.14*
613201
Gb 4,2x9,5

12

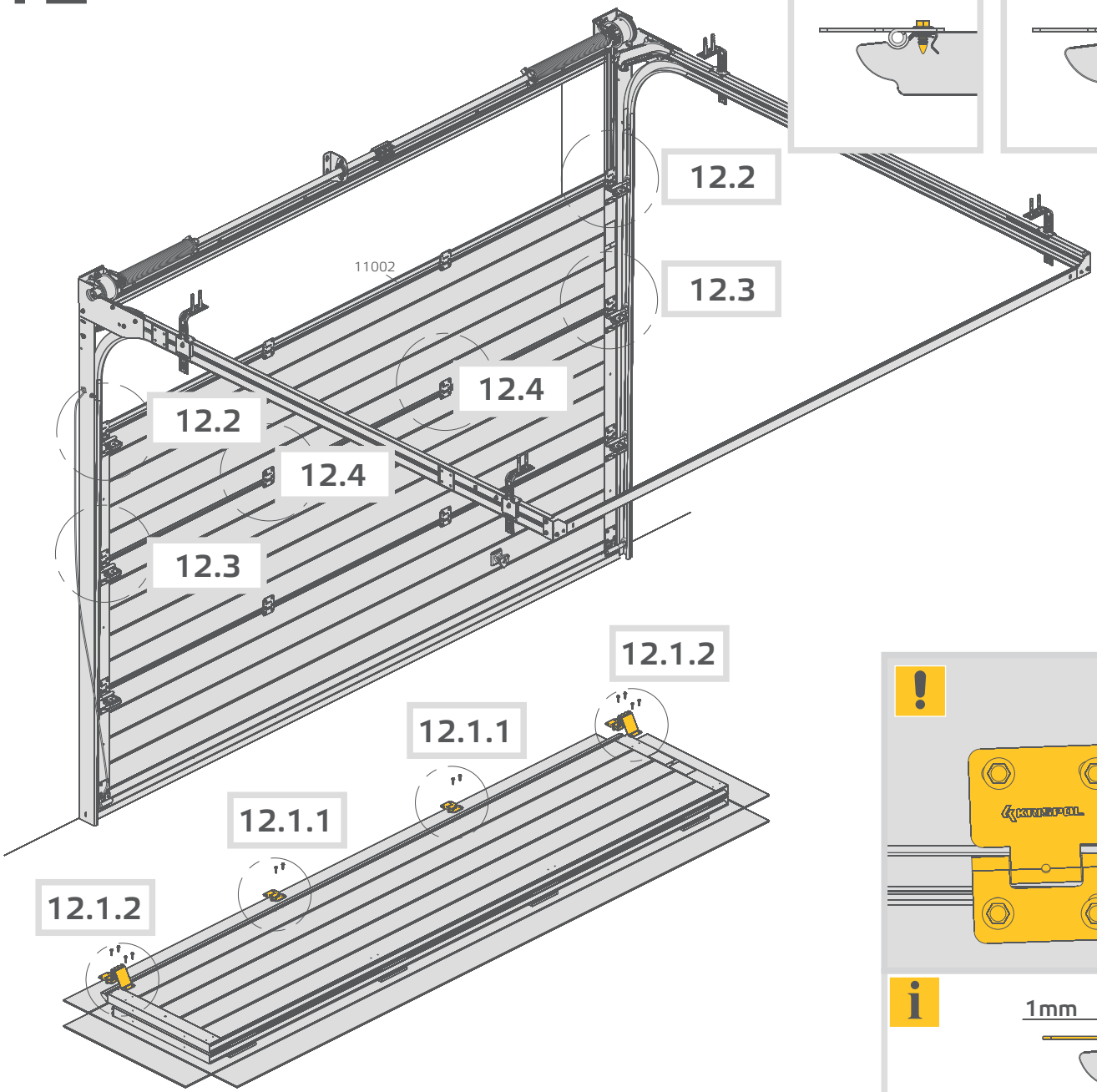
12.2
11002
12.3
12.4
12.2
12.4
12.3
12.1.2
12.1.1
12.1.1
12.1.2

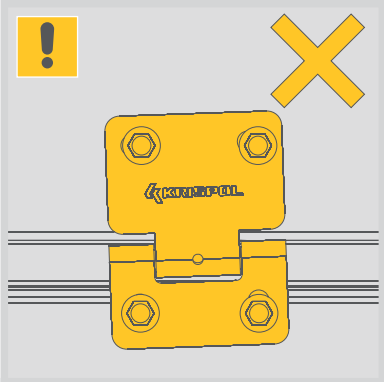

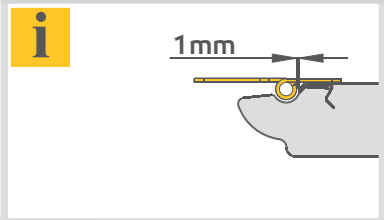
1mm

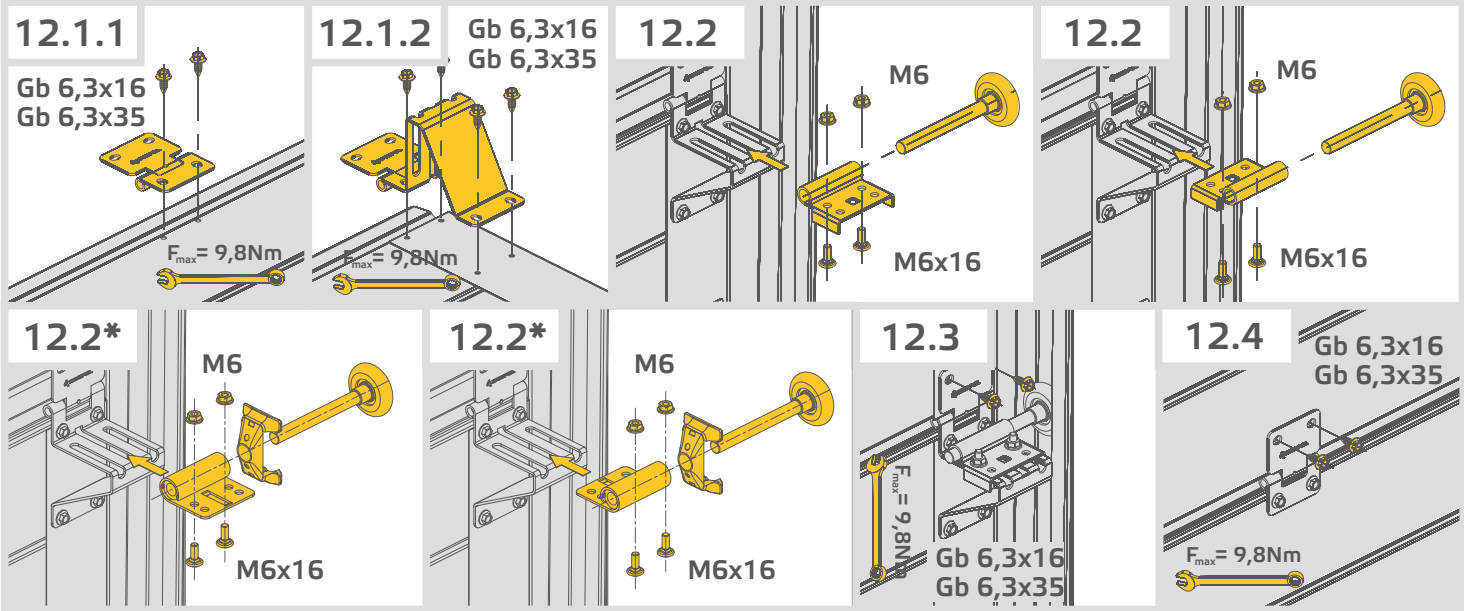
12.1.1
Gb 6,3x16
Gb 6,3x35
F_{max}= 9,8Nm
12.1.2
Gb 6,3x16
Gb 6,3x35
F_{max}= 9,8Nm
12.2
M6
M6x16
12.2
M6
M6x16
12.2*
M6
M6x16
12.2*
M6
M6x16
12.3
F_{max}= 9,8Nm
Gb 6,3x16
Gb 6,3x35
12.4
Gb 6,3x16
Gb 6,3x35
F_{max}= 9,8Nm

12*

F_{max} = 9,8Nm

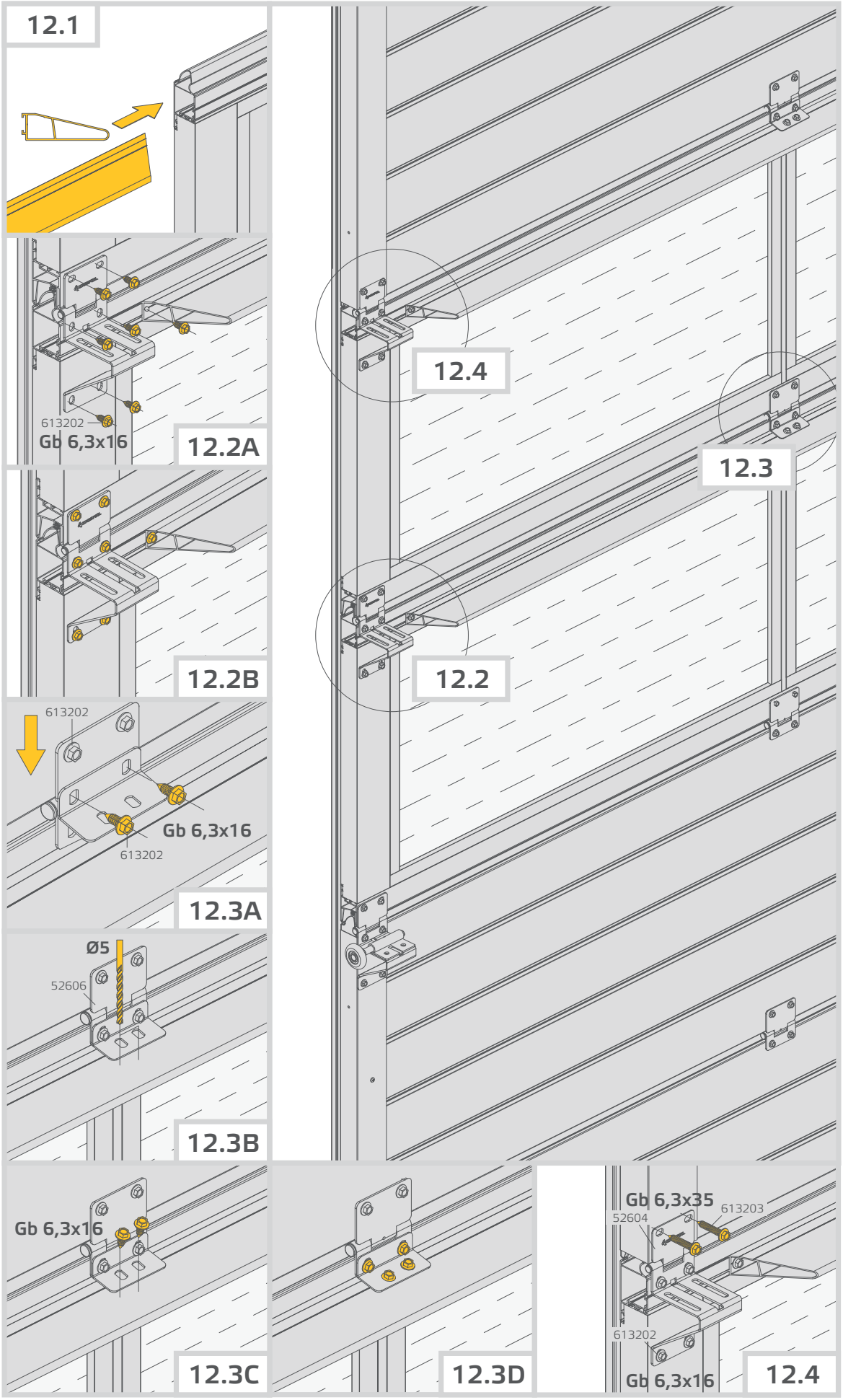
12.1
613202
Gb 6,3x16
12.2A
12.2B
613202
Gb 6,3x16
613202
12.3A
Ø5
52606
12.3B
12.4
12.3
12.2
Gb 6,3x16
12.3C
12.3D
Gb 6,3x35
613203
52604
613202
Gb 6,3x16
12.4

13

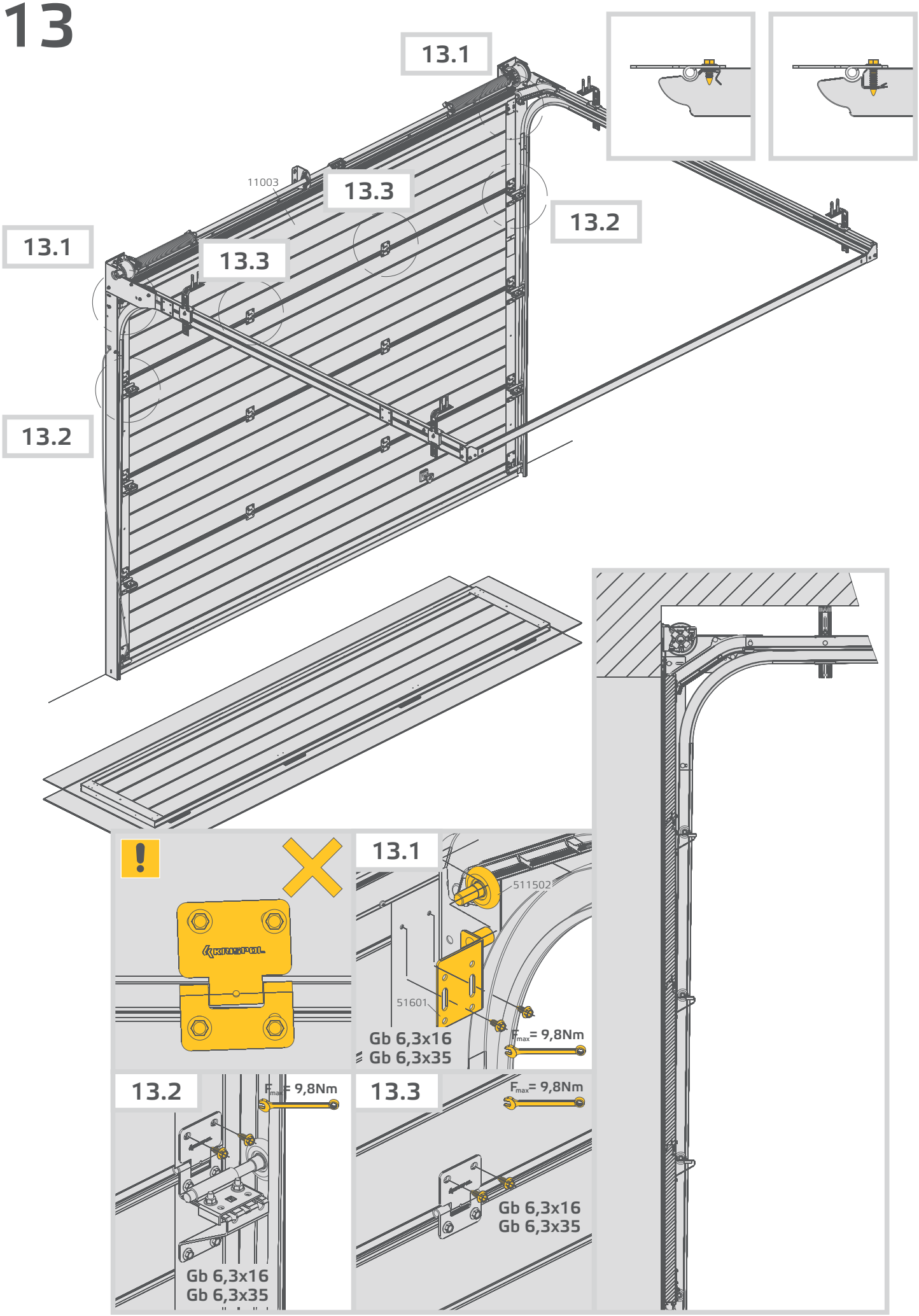
13.1
13.3
11003
13.2
13.1
13.3
13.2
13.1
511502
51601
Gb 6,3x16
Gb 6,3x35
F_{max}= 9,8Nm
13.2
F_{max}= 9,8Nm
Gb 6,3x16
Gb 6,3x35
13.3
F_{max}= 9,8Nm
Gb 6,3x16
Gb 6,3x35

14

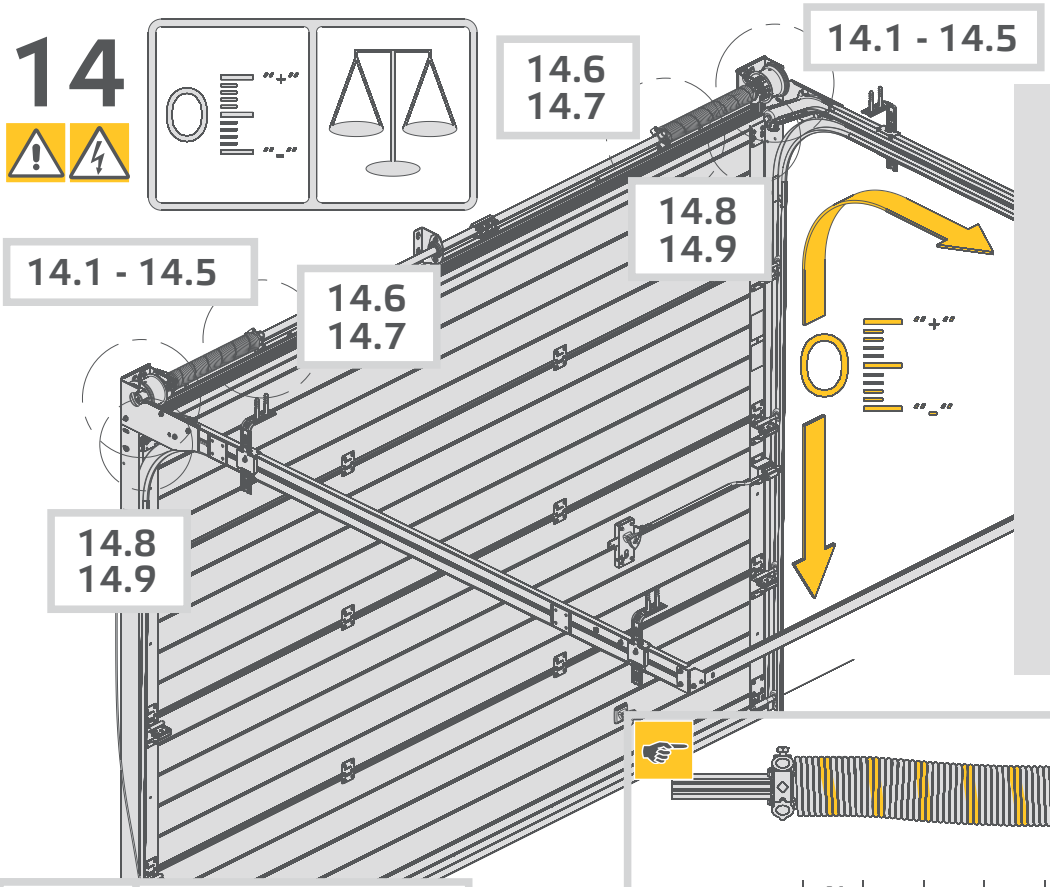

KRISPOL

KRISPOL Sp. z o.o.
ul.. Budowlana 1, Psary Małe
62-300 Września, Polska

data produkcji production date	XXXX-XX-XX

K2 RFS

Brama segmentowa garażowa SIROCCO Slick Design - bez tłoczeń

nr seryjny serial number	XXXX
waga kurtyny weight of armature	XXX.X kg
naciąg sprężyn spring turns	~ N
odporność na obciążenie wiatrem resistance to win load	klasa/class 1
odporność na przenikanie wody water tightness	klasa/class 1
przepuszczalność powietrza air permeability	klasa/class 1
przenikalność cieplna thermal resistance	U= 1,1 W/(m2/K)

EN 13241-1

CE

(89/106/EWG)

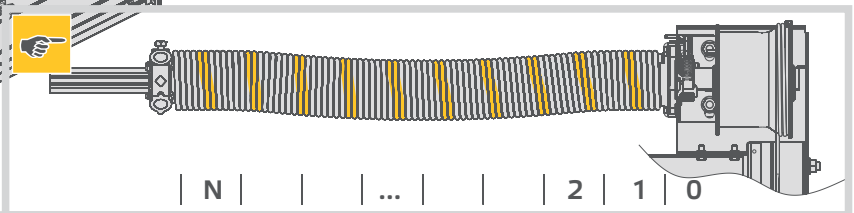

14.1

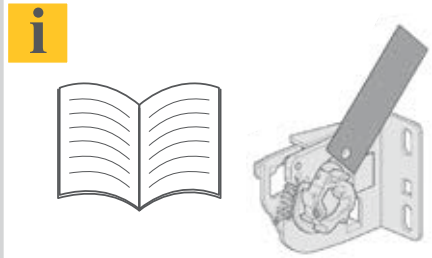

14.2a

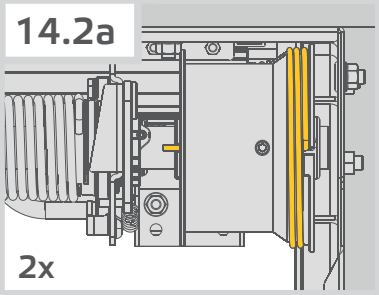

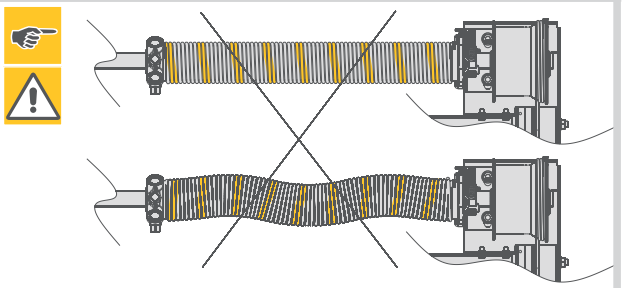

14.2b

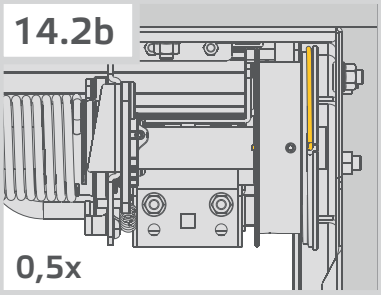

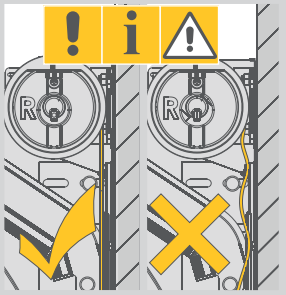

14.3a

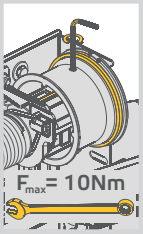

14.3b

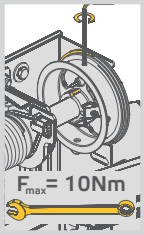

14.4a

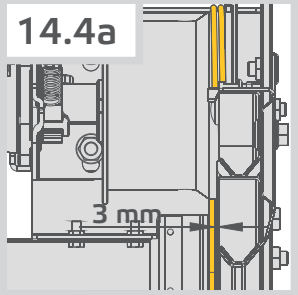

14.4b

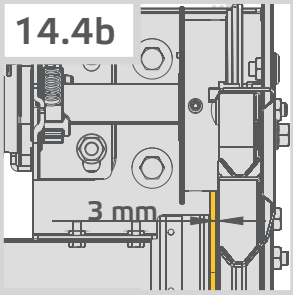

14.5a

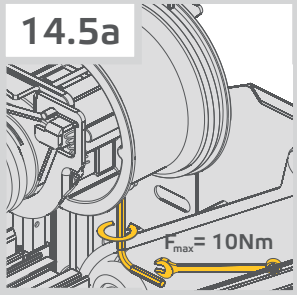

14.5b

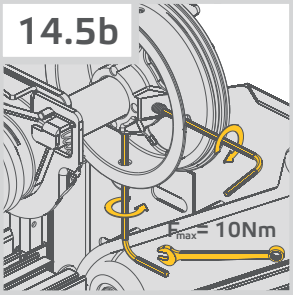

14.6

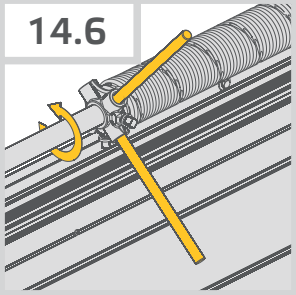

14.7

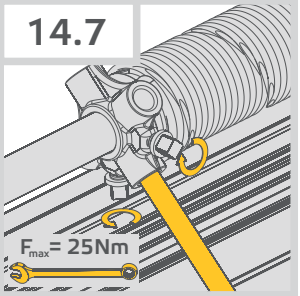

14.7

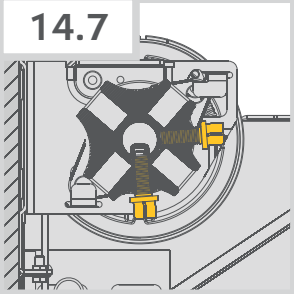

14.8

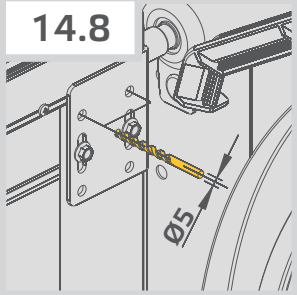

14.8

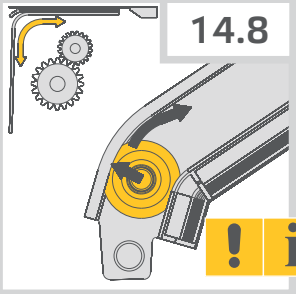

14.8

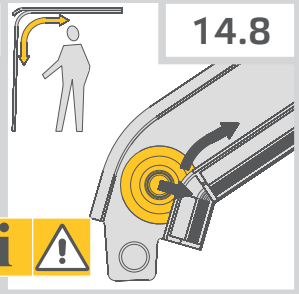

14.9

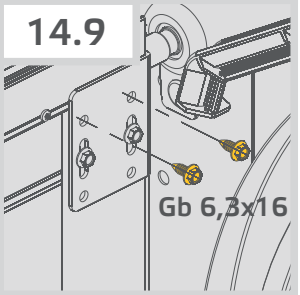

15*

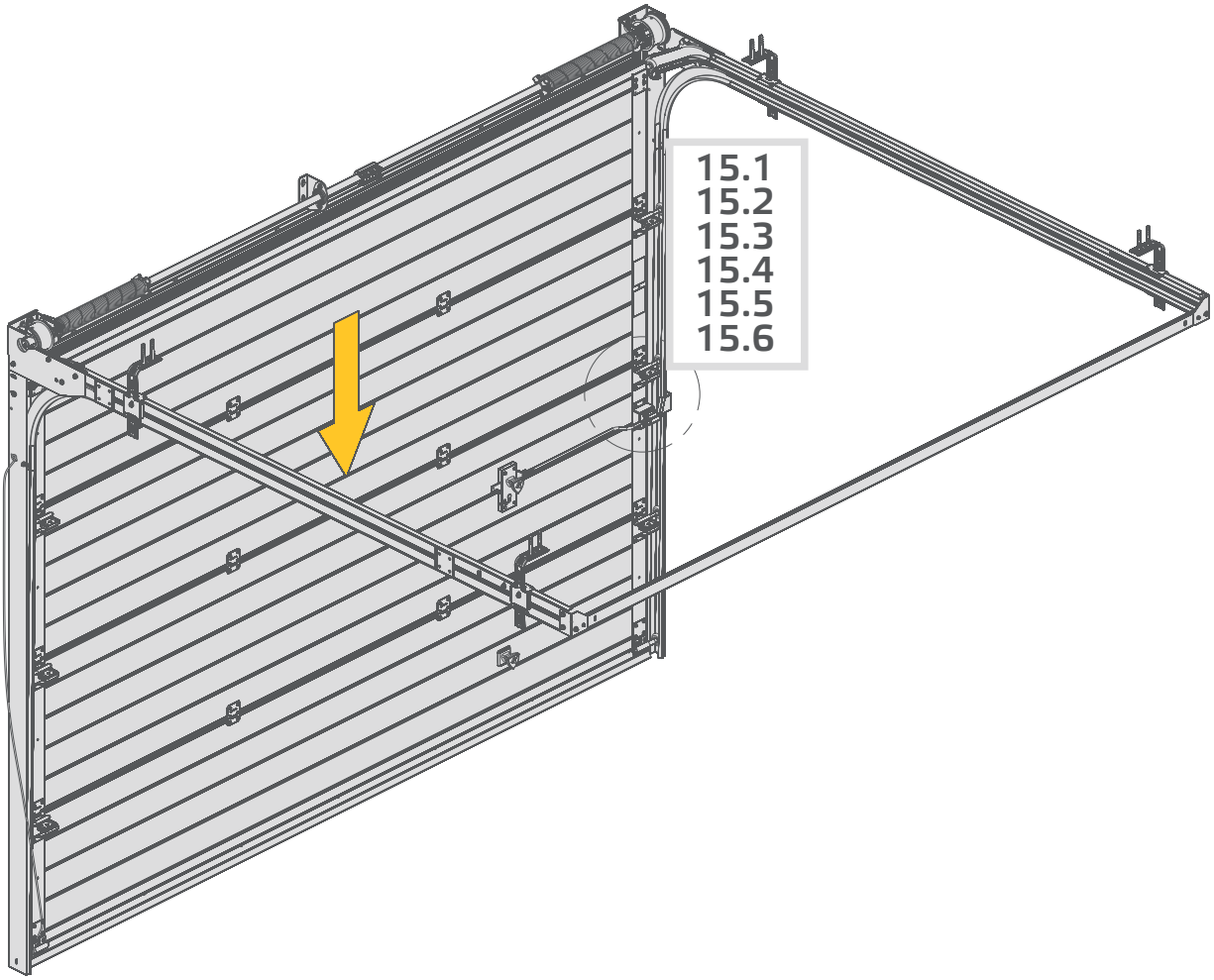
15.1
15.2
15.3
15.4
15.5
15.6

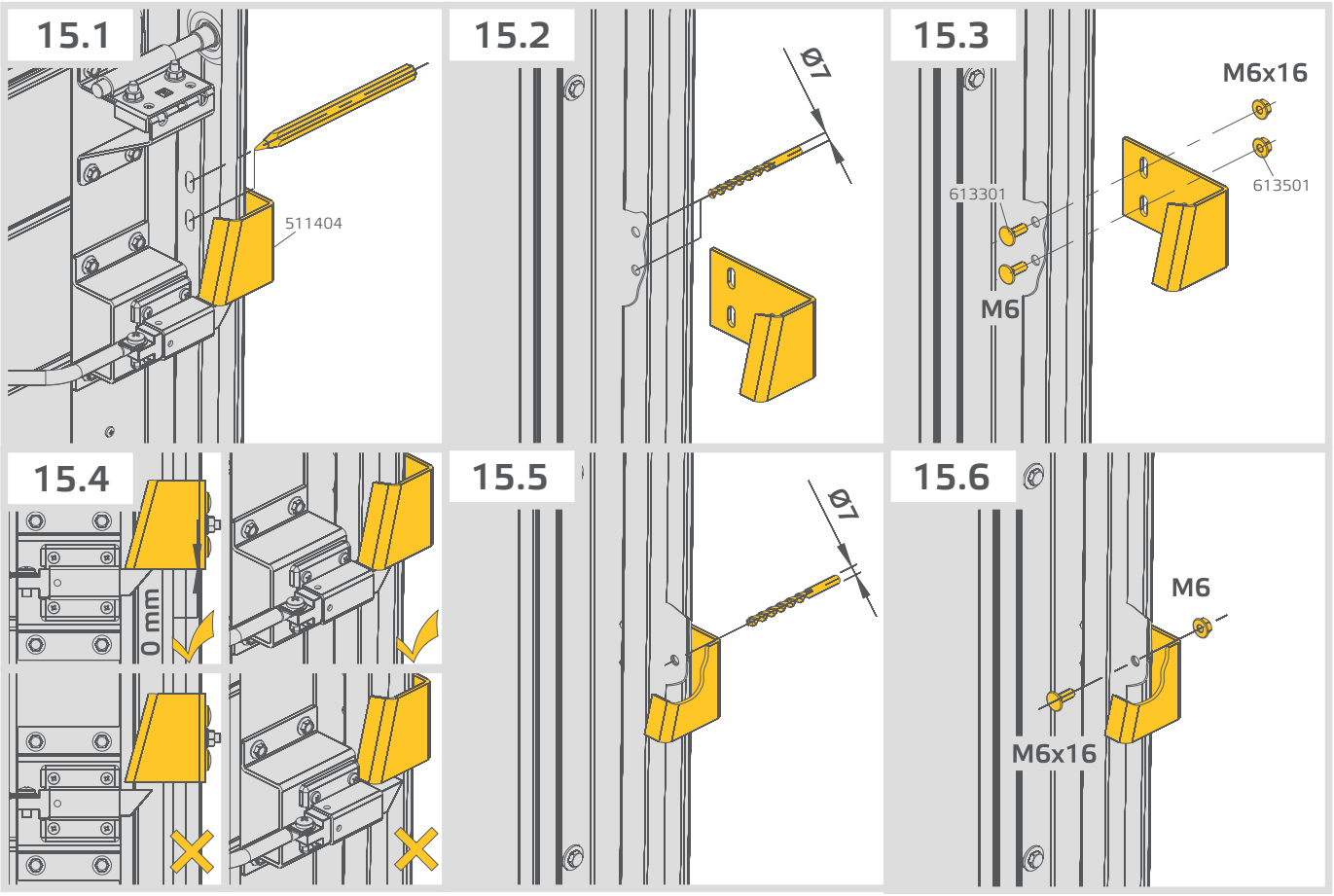
15.1
511404
15.2
Ø7
15.3
M6x16
613301
613501
M6
15.4
0 mm
15.5
Ø7
15.6
M6
M6x16

16*

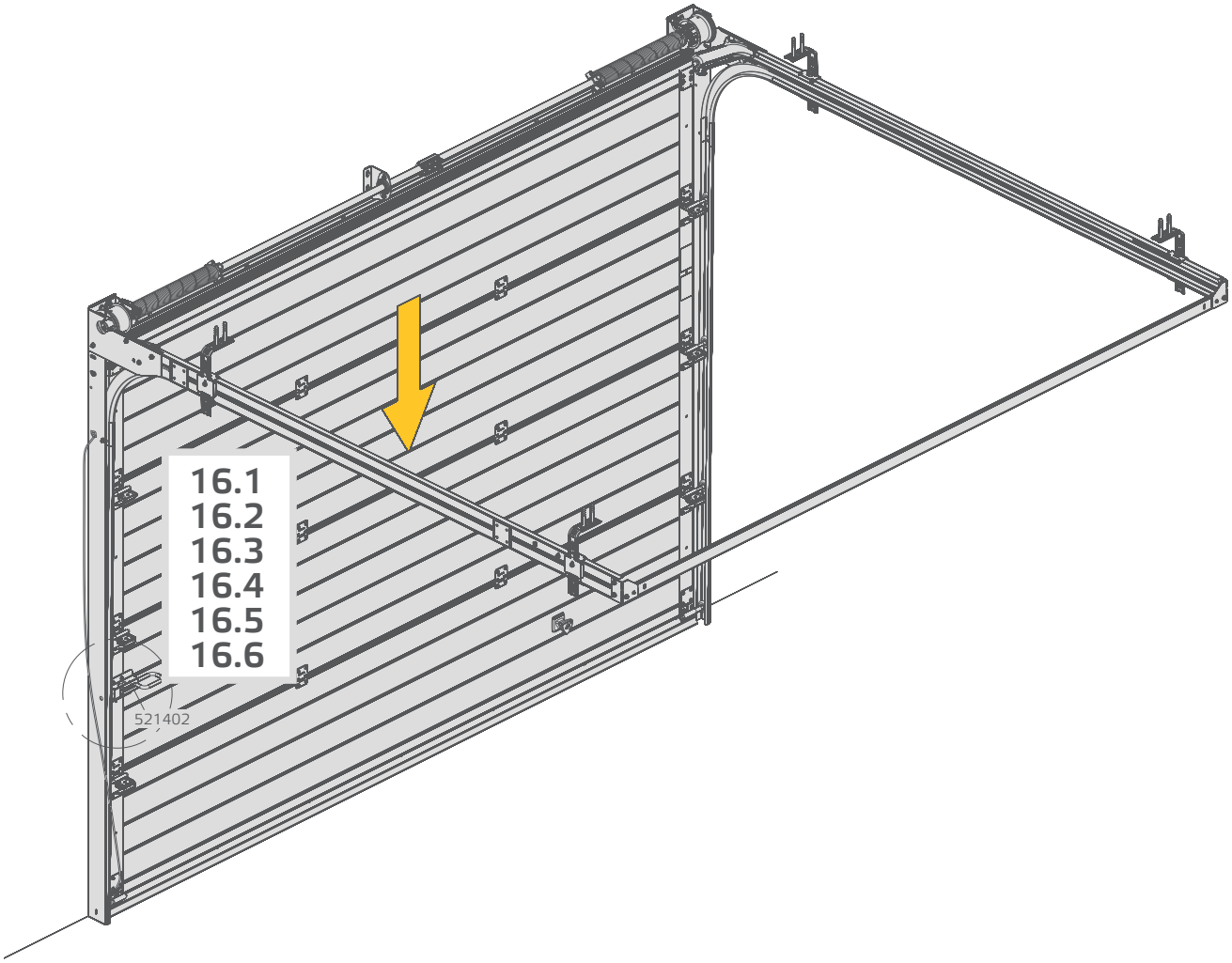
16.1
16.2
16.3
16.4
16.5
16.6
521402

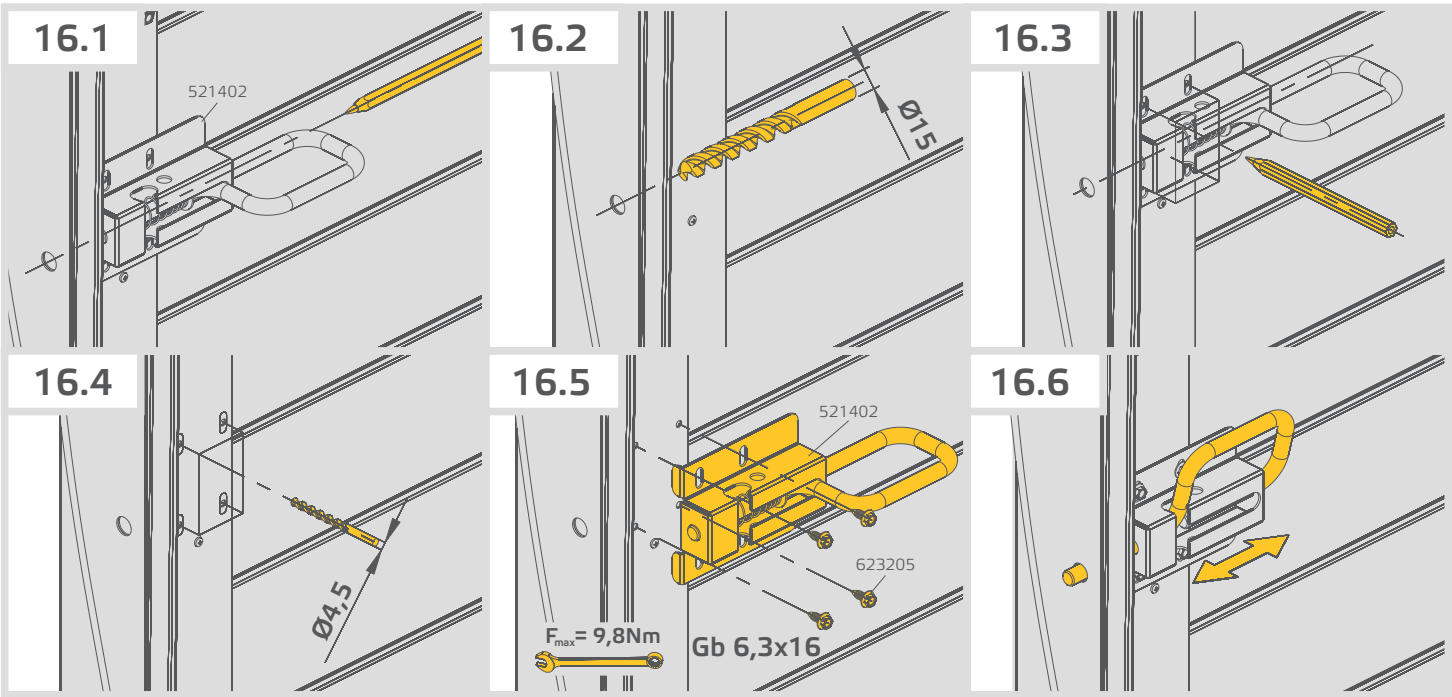
16.1
521402
16.2
Ø15
16.3
16.4
Ø4,5
16.5
521402
623205
F_{max}= 9,8Nm
Gb 6,3x16
16.6

17*

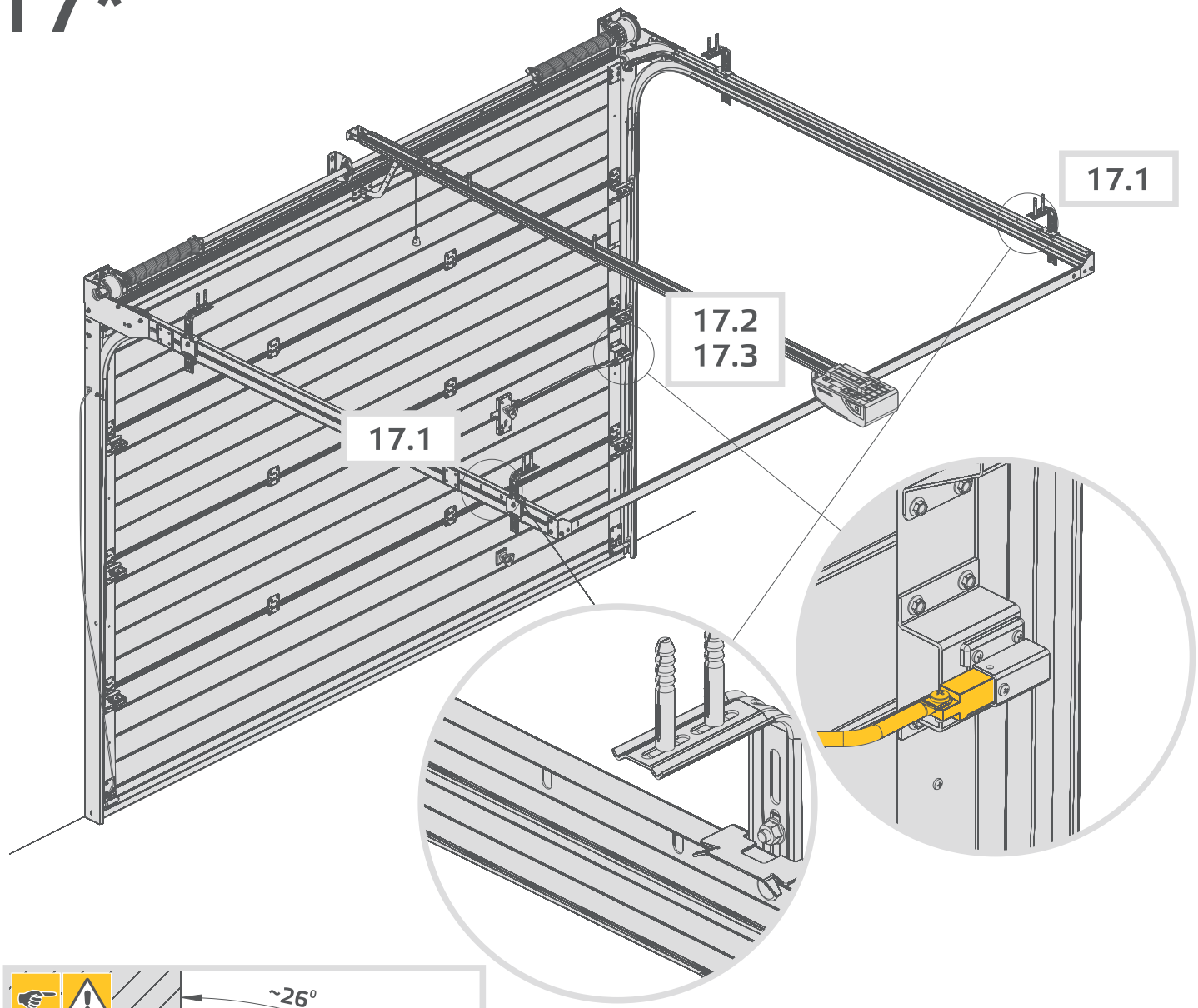
17.1
17.2
17.3
17.1

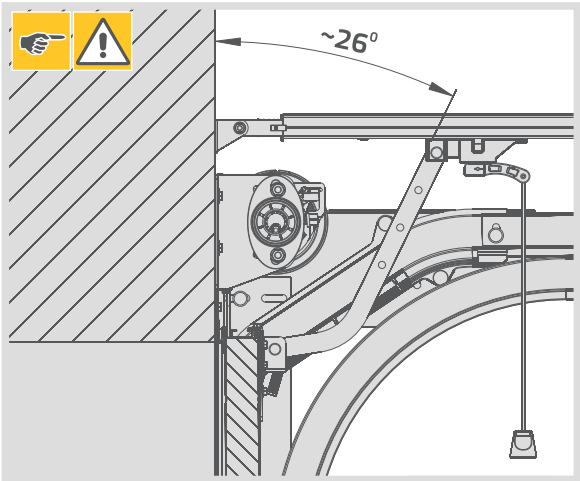
~26°

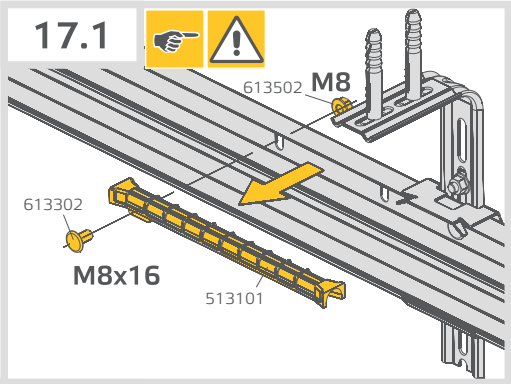
17.1
613502
M8
613302
M8x16
513101

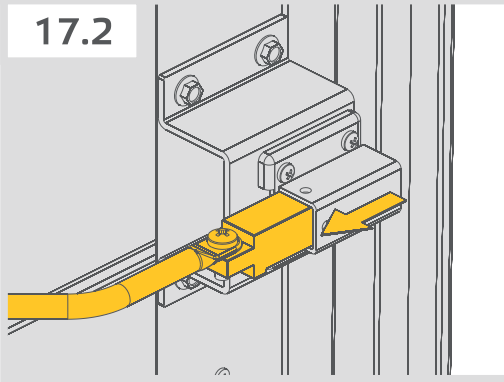
17.2

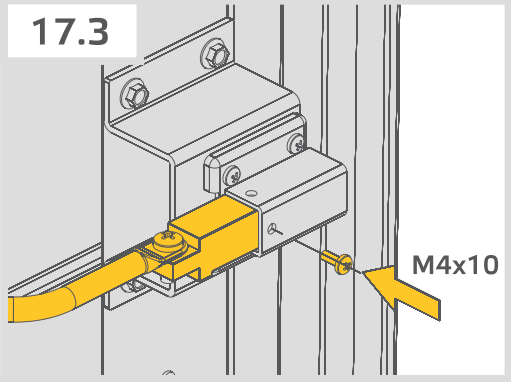
17.3
M4x10

18*

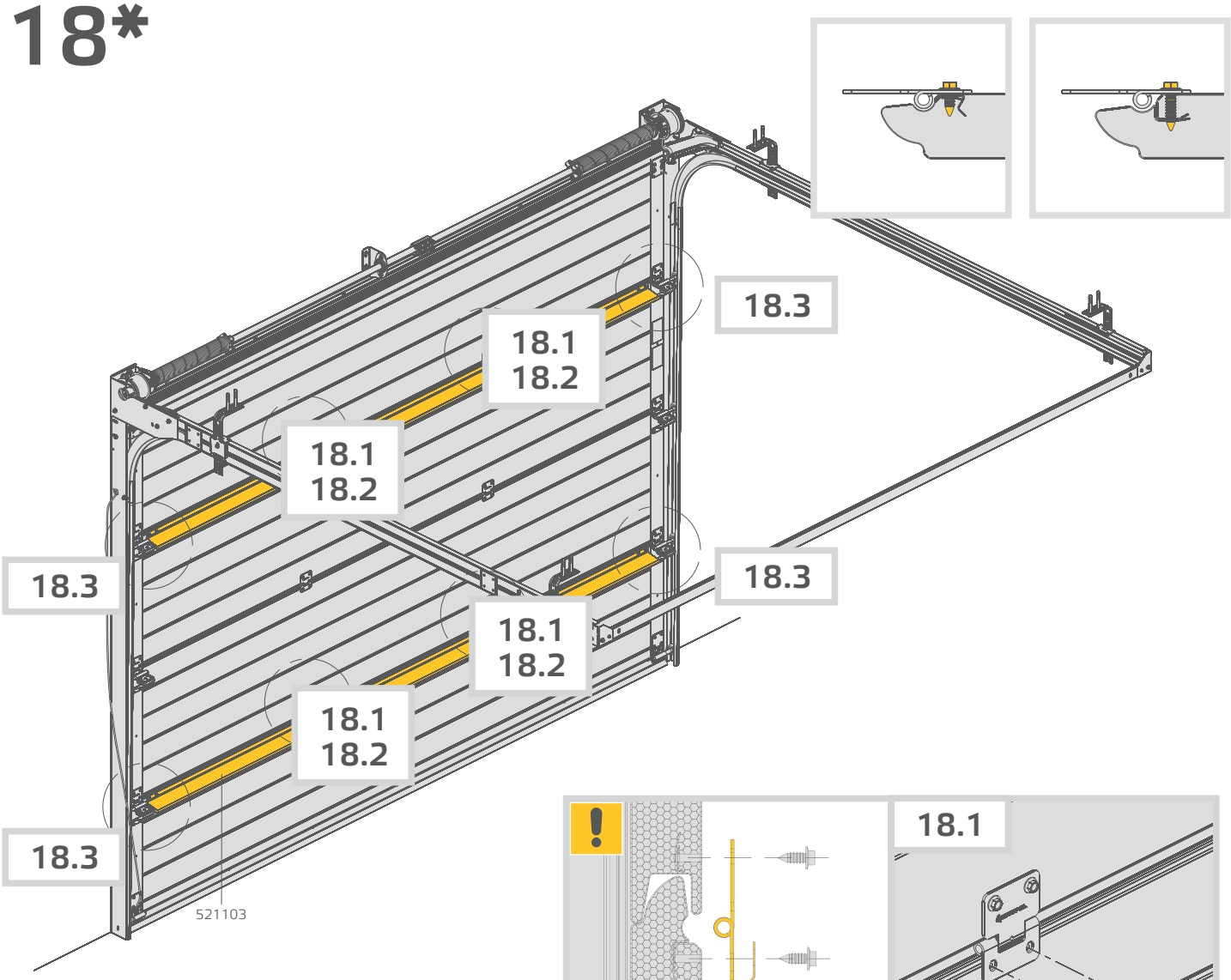
18.3
18.1
18.2
18.1
18.2
18.3
18.3
18.1
18.2
18.1
18.2
18.3
521103

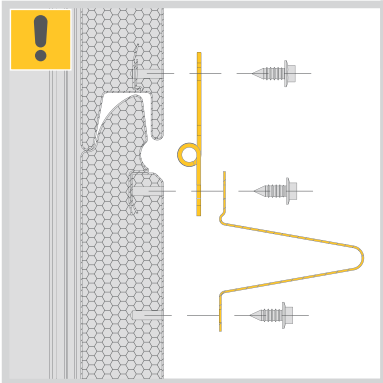

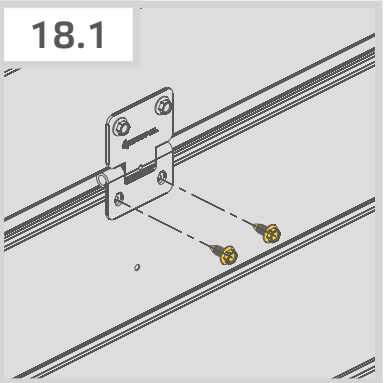
18.1

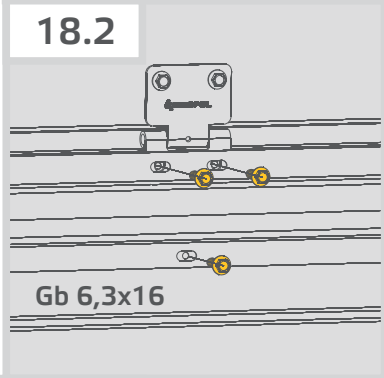
18.2
Gb 6,3x16

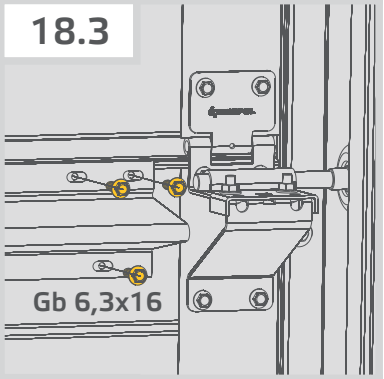
18.3
Gb 6,3x16

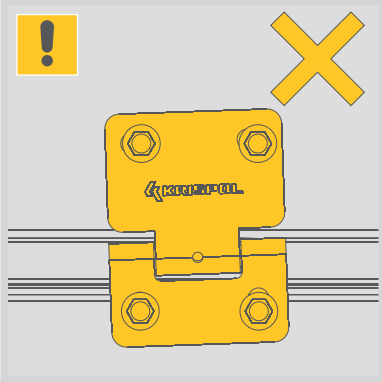

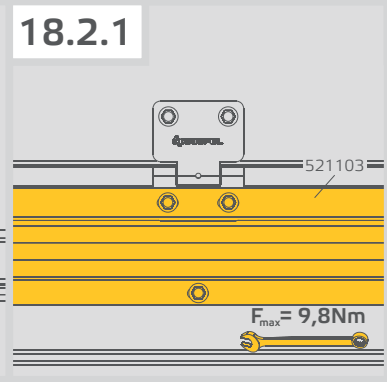
18.2.1
521103
F_{max}= 9,8Nm

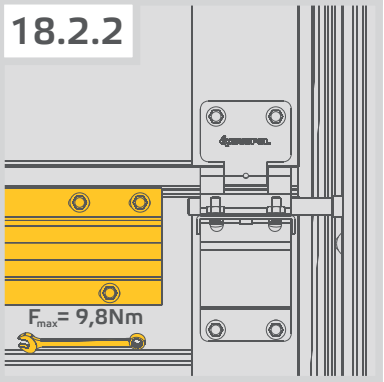
18.2.2
F_{max}= 9,8Nm

Krispol Sp. z o.o.
Psary Małe, ul. Budowlana 1, 62-300 Września
tel. +48 61 662 41 00, fax +48 61 436 76 48
www.krispol.eu